200-СН-003-2-02 Лист брон 6

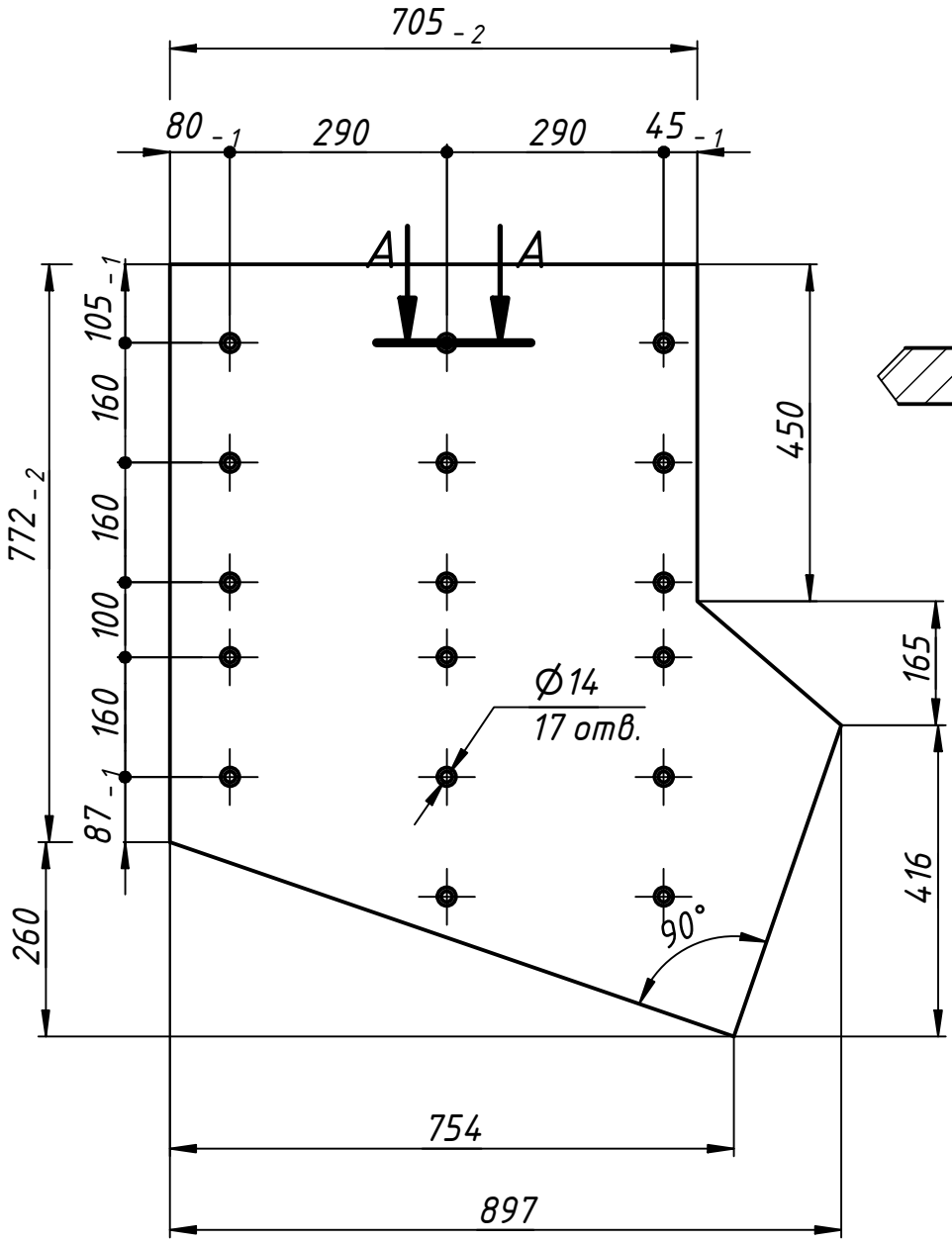

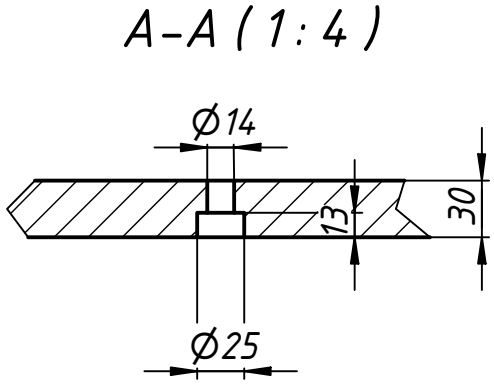

1 штук

Изм.	Лист	№ докум.	Подп.	Дата	200-СН-003-2-02 Лист Брон 6		
Разраб.		d.khachidze		01.04.2025	Лист	Лит. / Масса 18,5	Масштаб 1 : 10
Пров.						Лист	Листов 1
Т. контр.							
Нач.отд.							
Н. контр.					Полиэтилен	LTD "foladi"	
Утв.							

Перв. примен. | Справ. № | Подп. и дата | Инв. № дубл. | Взам. инв. № | Подп. и дата | Инв. № подл.

Копировал | Формат А4